NÄHEN MIT LEINEN

Alle Rechte bei ©Edition Michael Fischer GmbH, Igling

Schnittmuster Alice

Alle Schnitte ohne Nahtzugabe

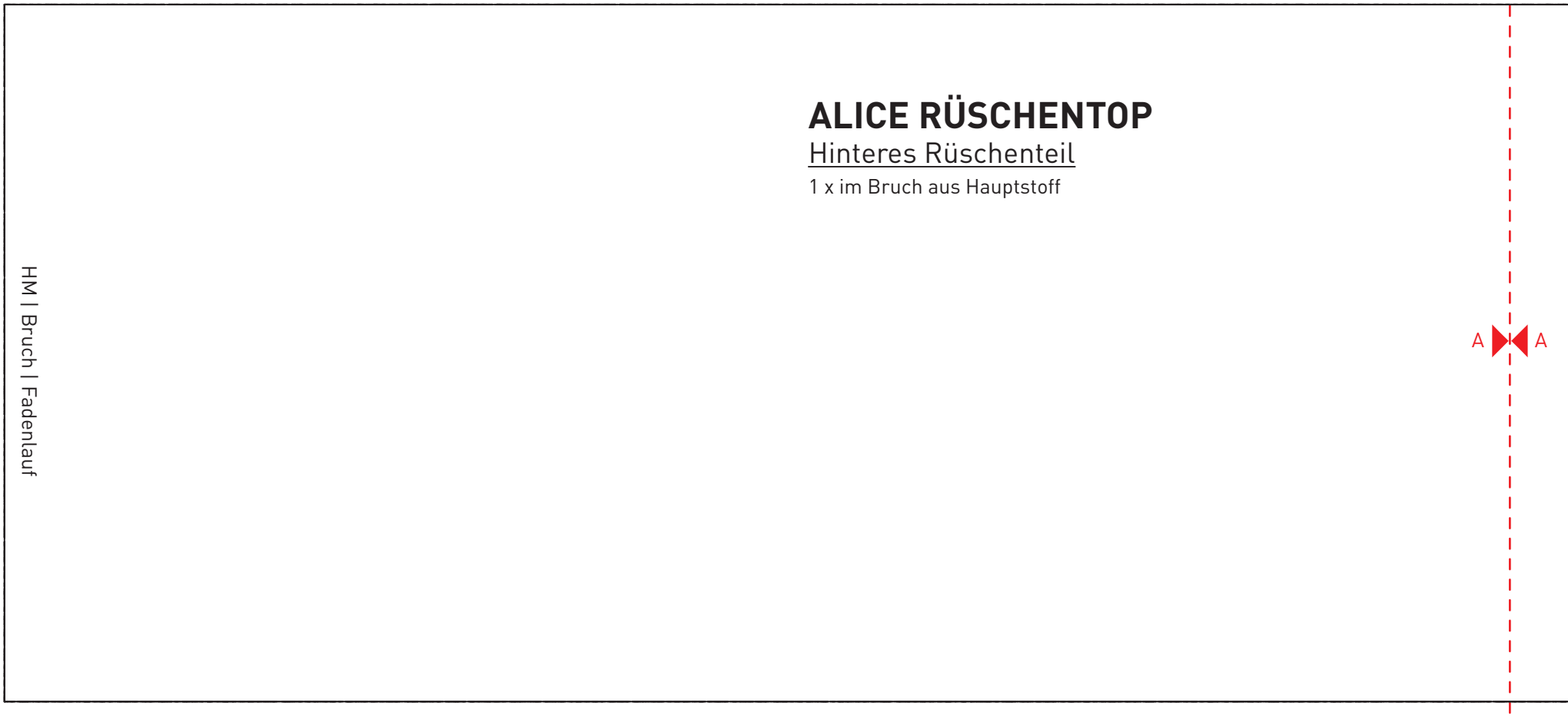

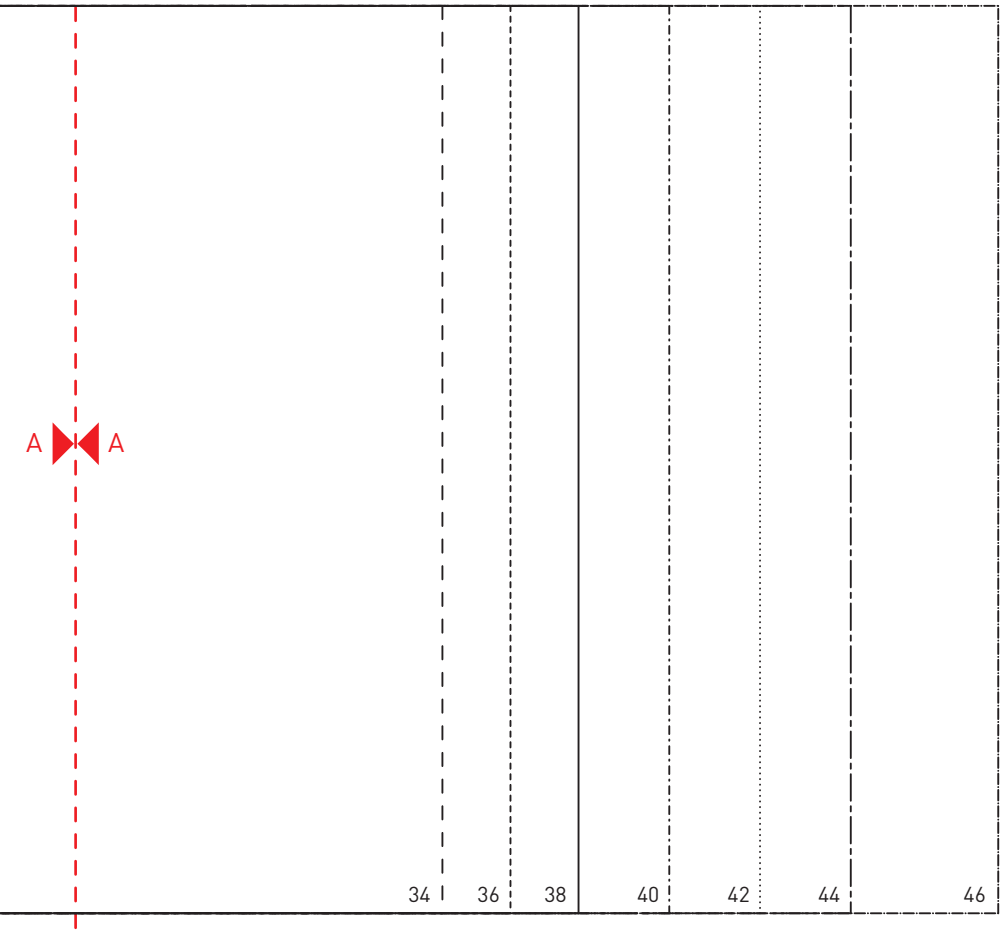

A A

B B

2

2

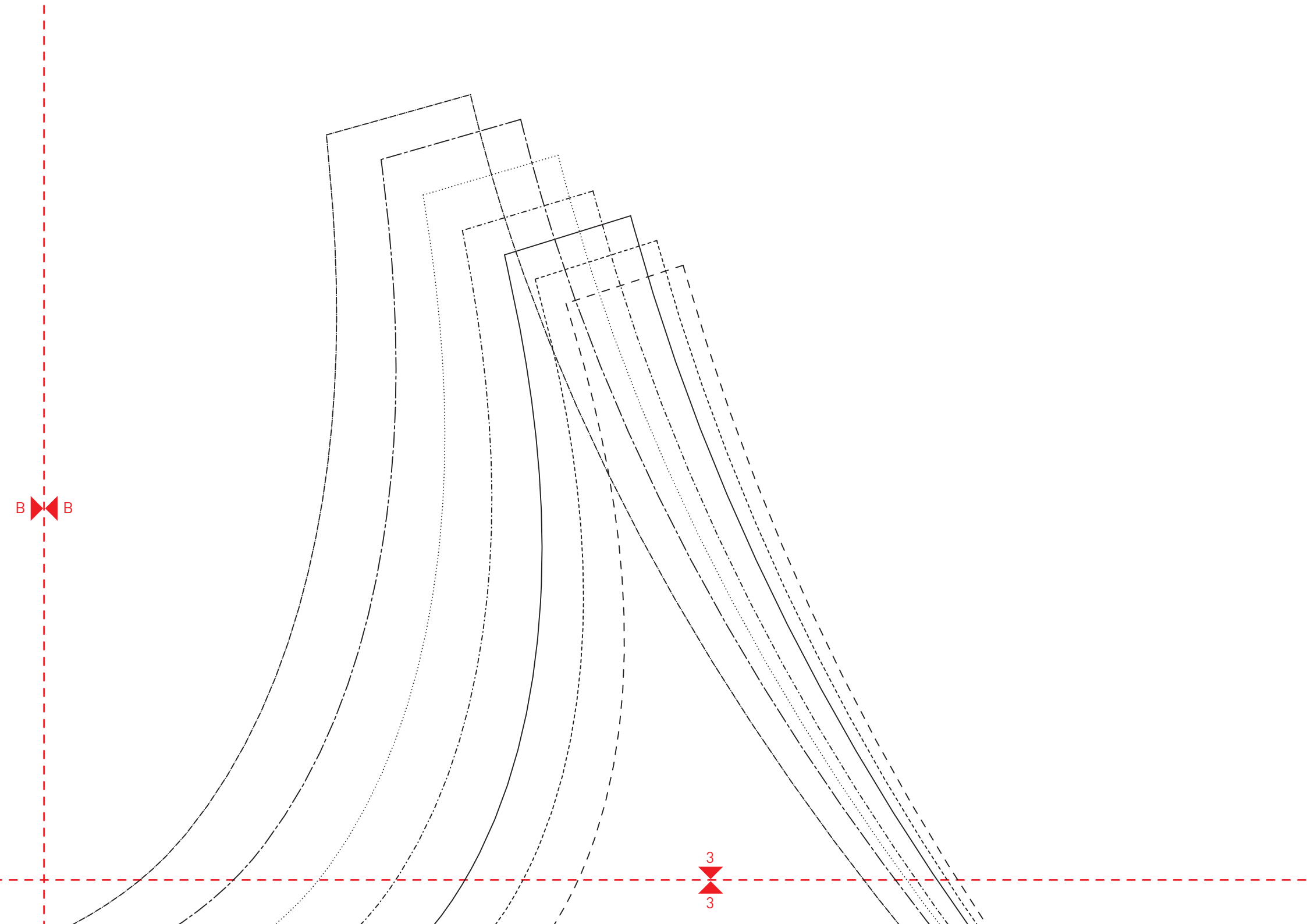
B
B
3
3

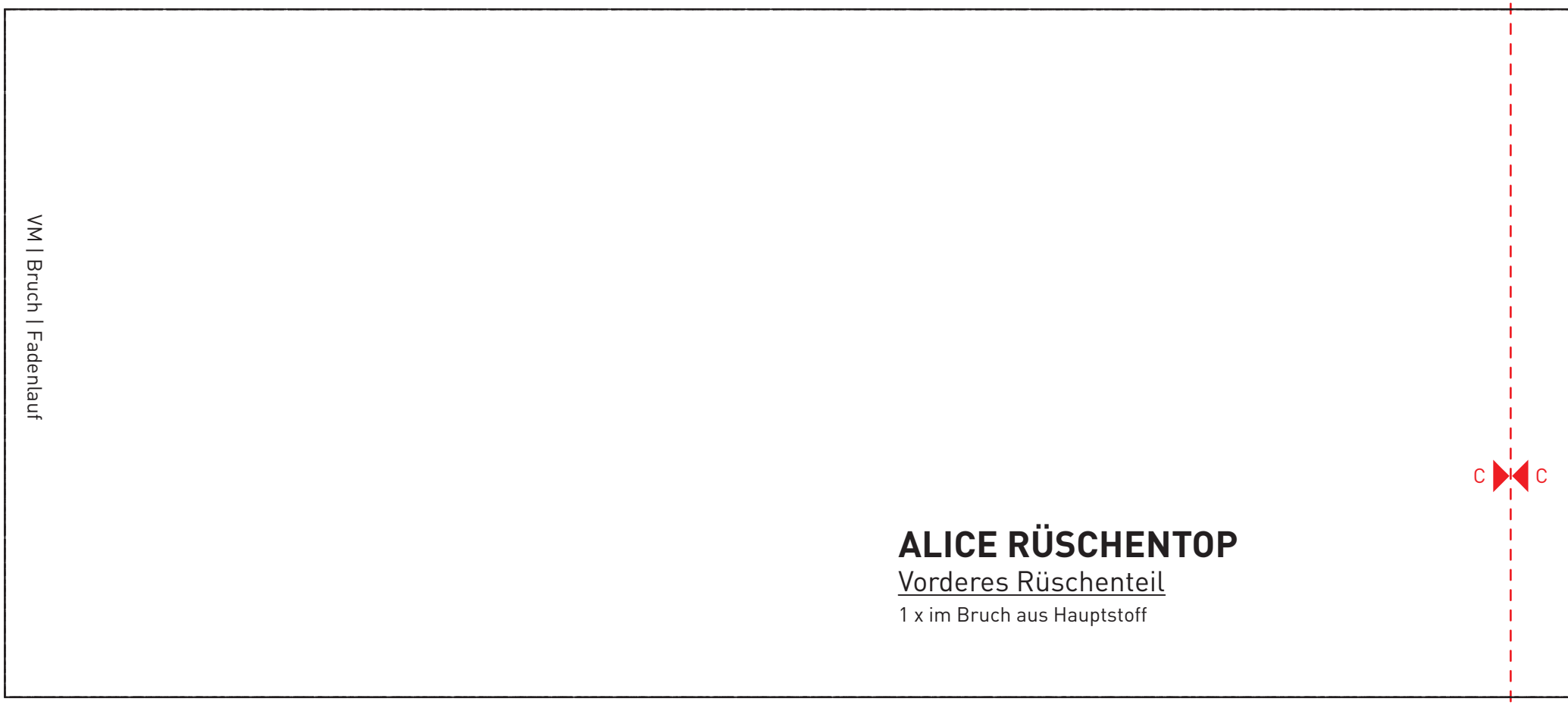
VM | Bruch | Fadenlauf
ALICE RÜSCHENTOP
Vorderes Rüschenteil
1 x im Bruch aus Hauptstoff

2

2

34 36 38 40 42 44 46

C C

D D

5

5

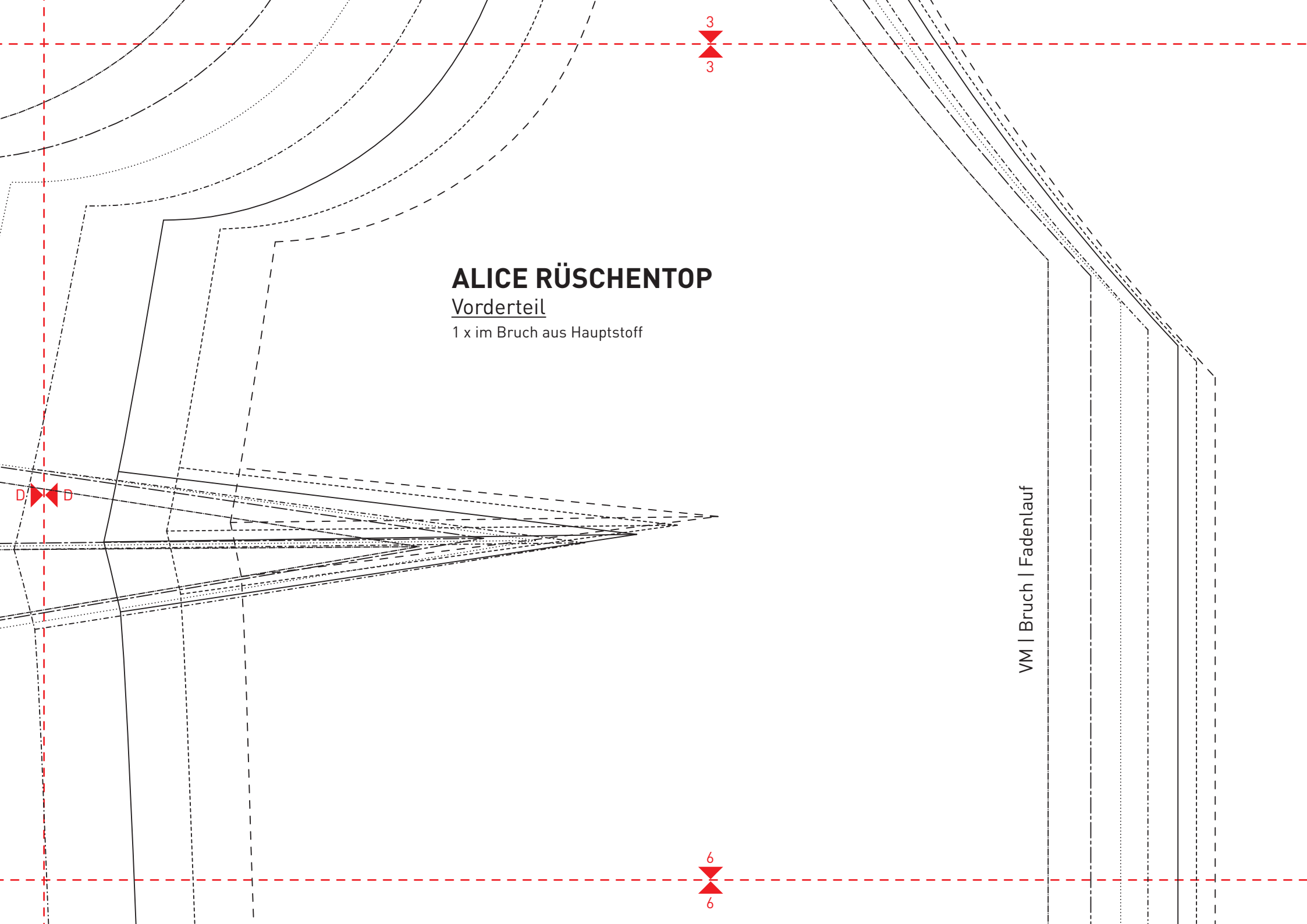

ALICE RÜSCHENTOP

Vorderteil

1 x im Bruch aus Hauptstoff

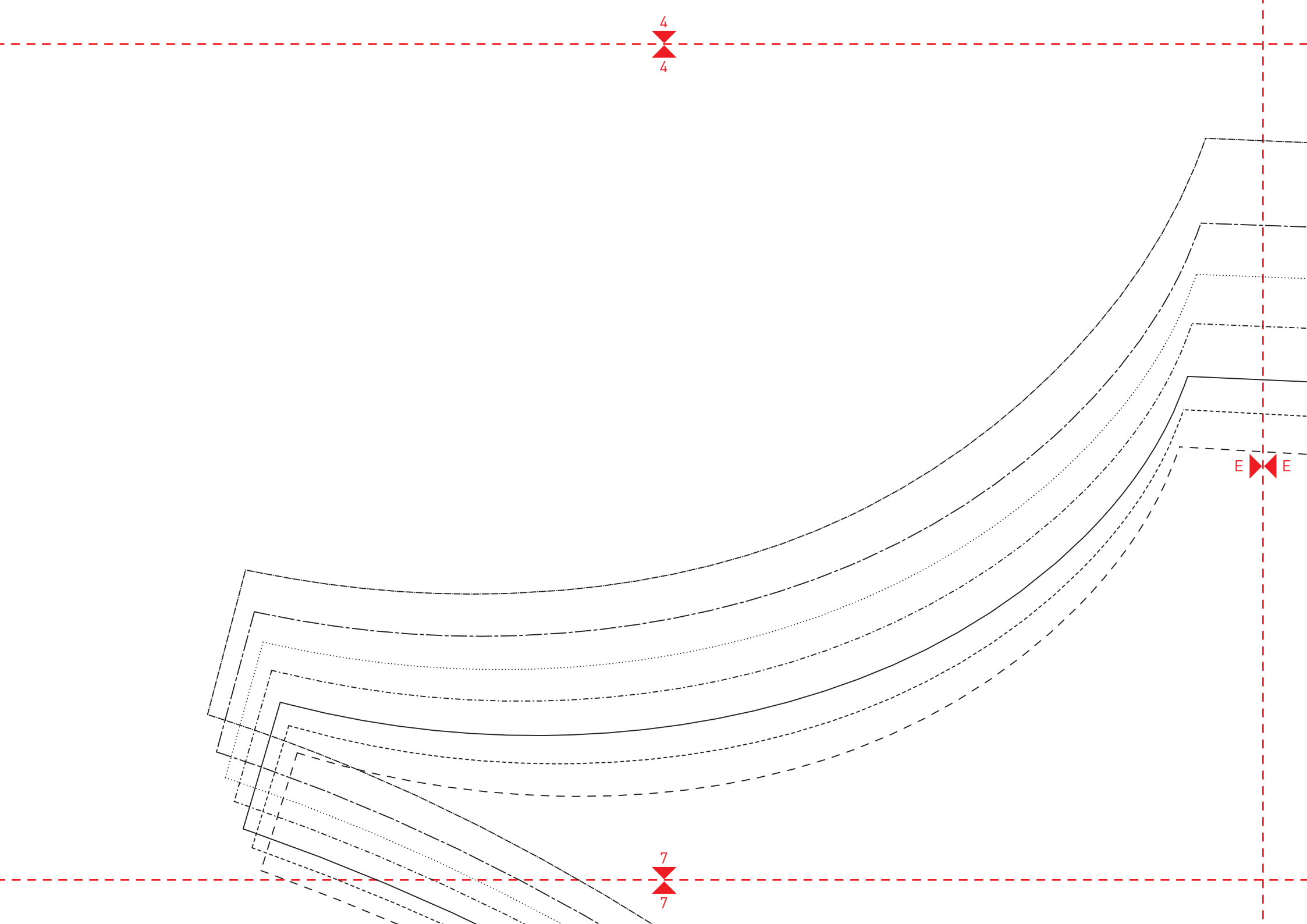
4
4
E
E
7
7

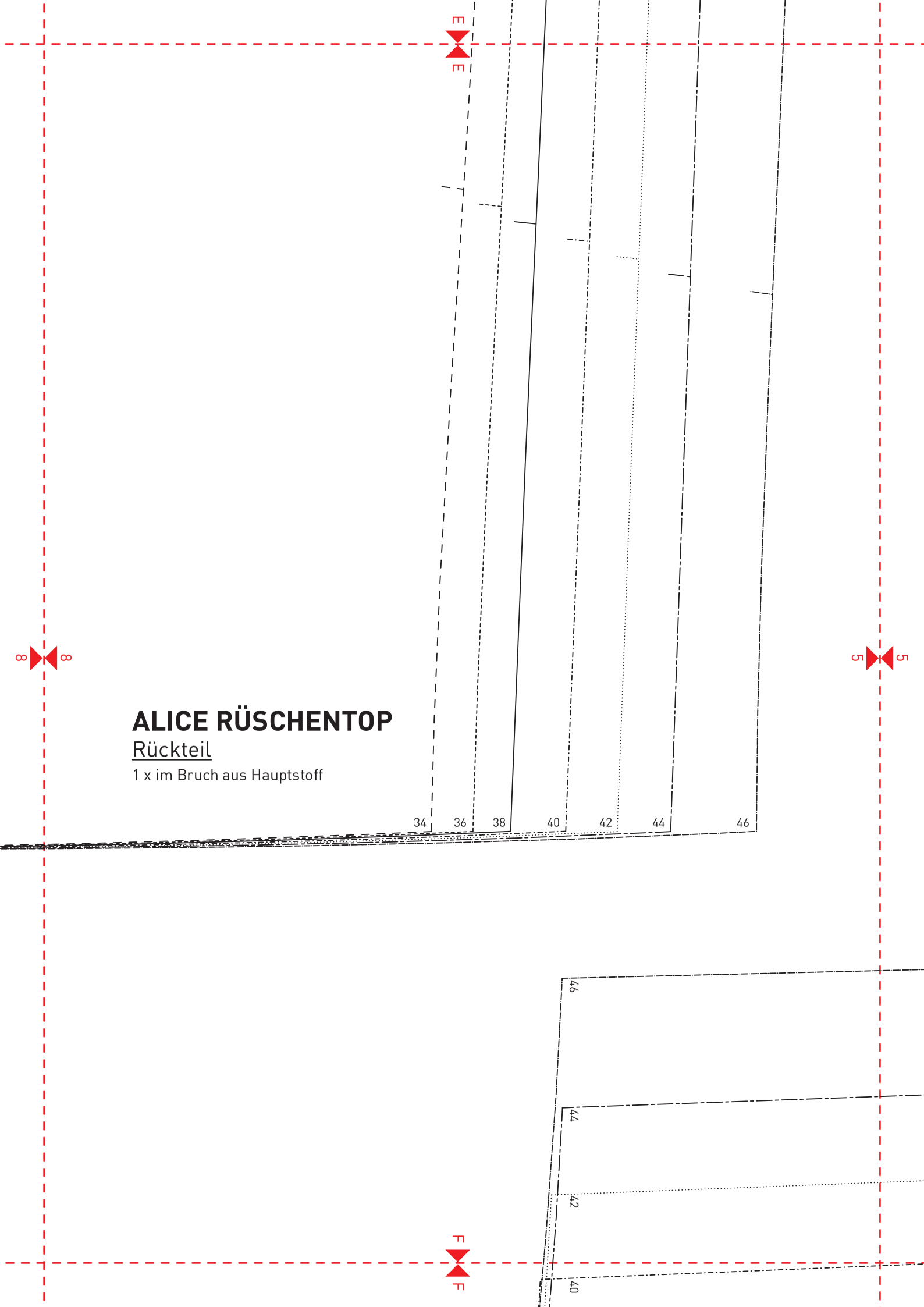

ALICE RÜSCHENTOP

Rückteil

1 x im Bruch aus Hauptstoff

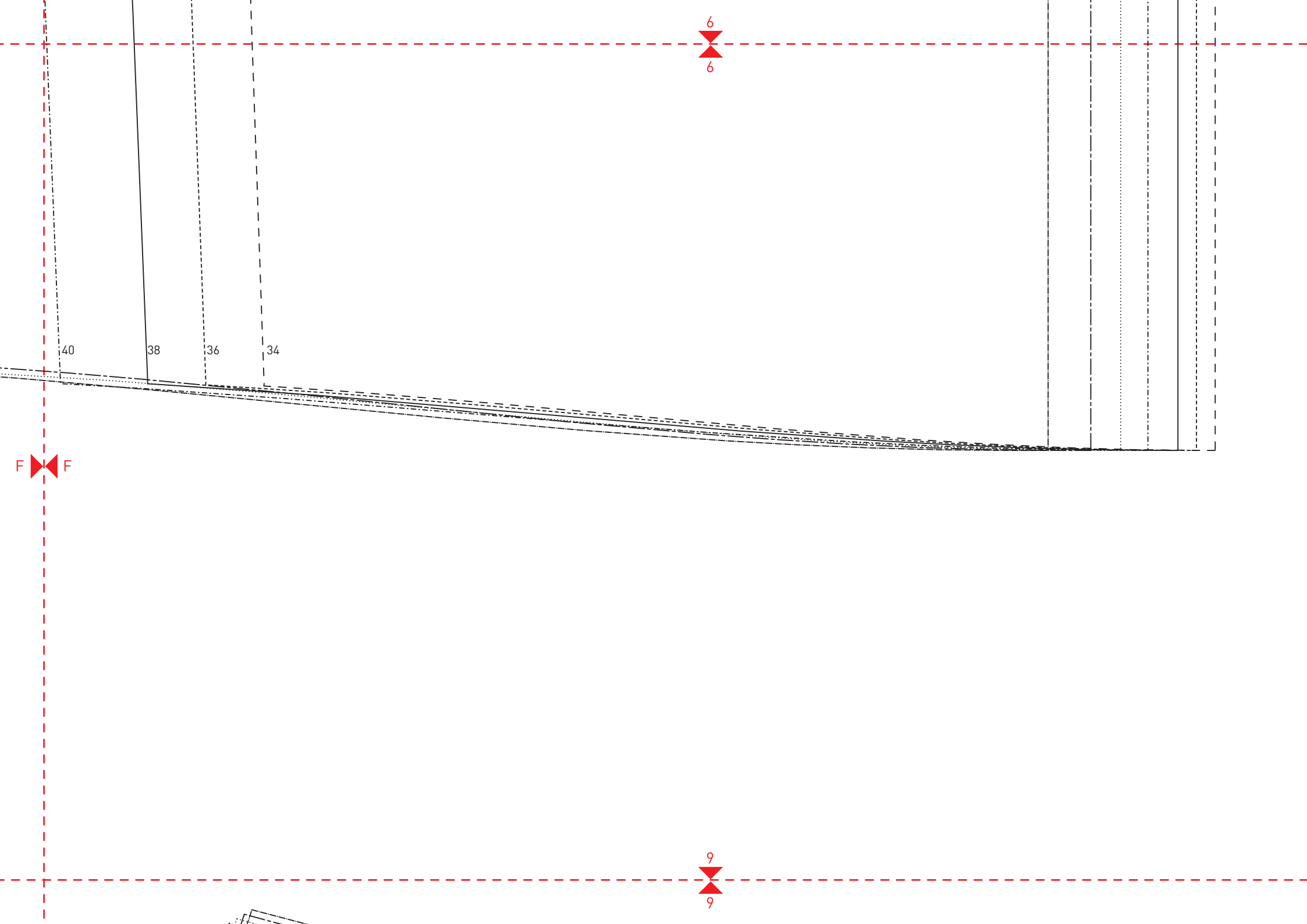
6
6
40
38
36
34
F
F
9
9

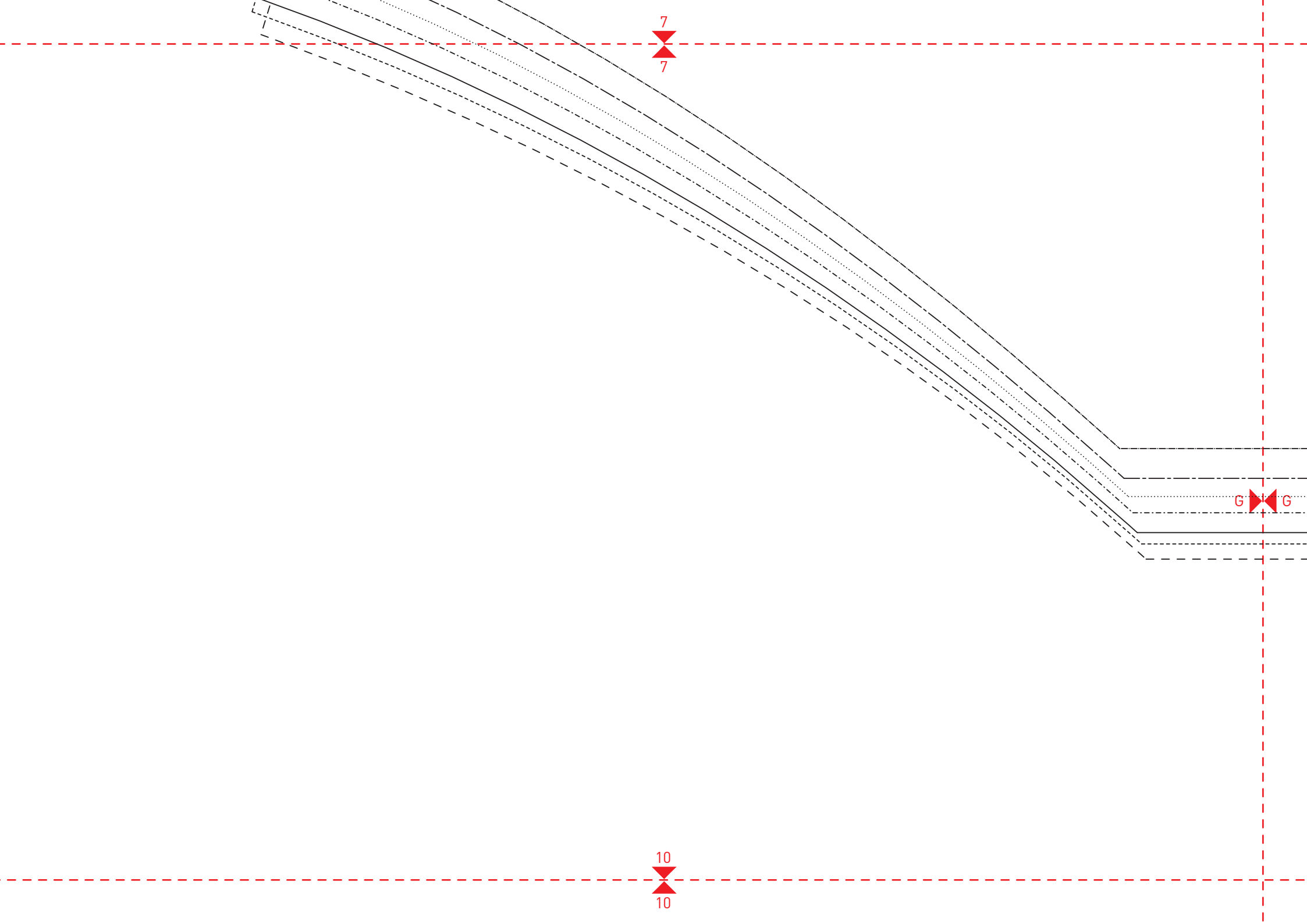
7
7
G
G
10
10

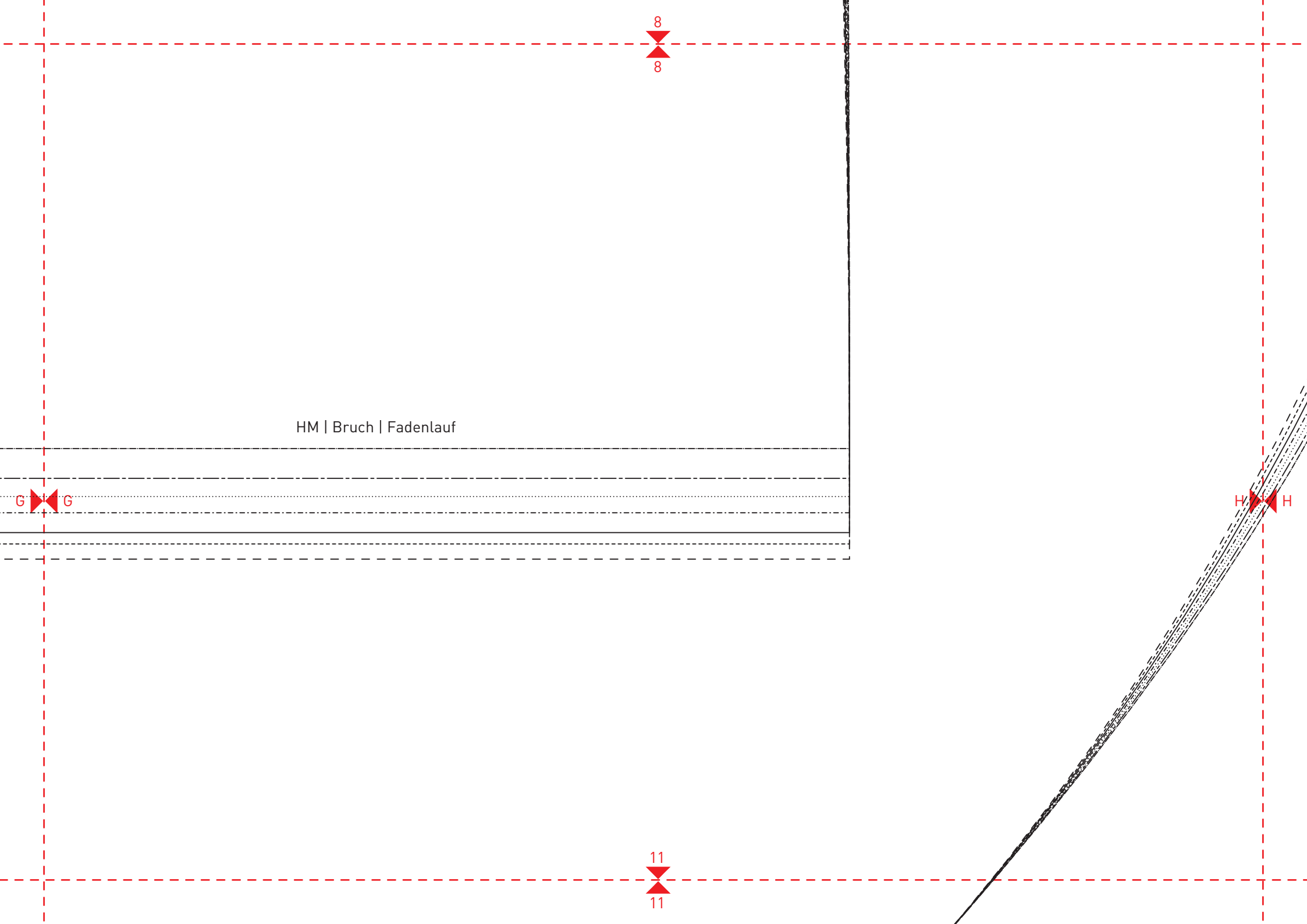
8
8
HM | Bruch | Fadenlauf
G
G
H
H
11
11

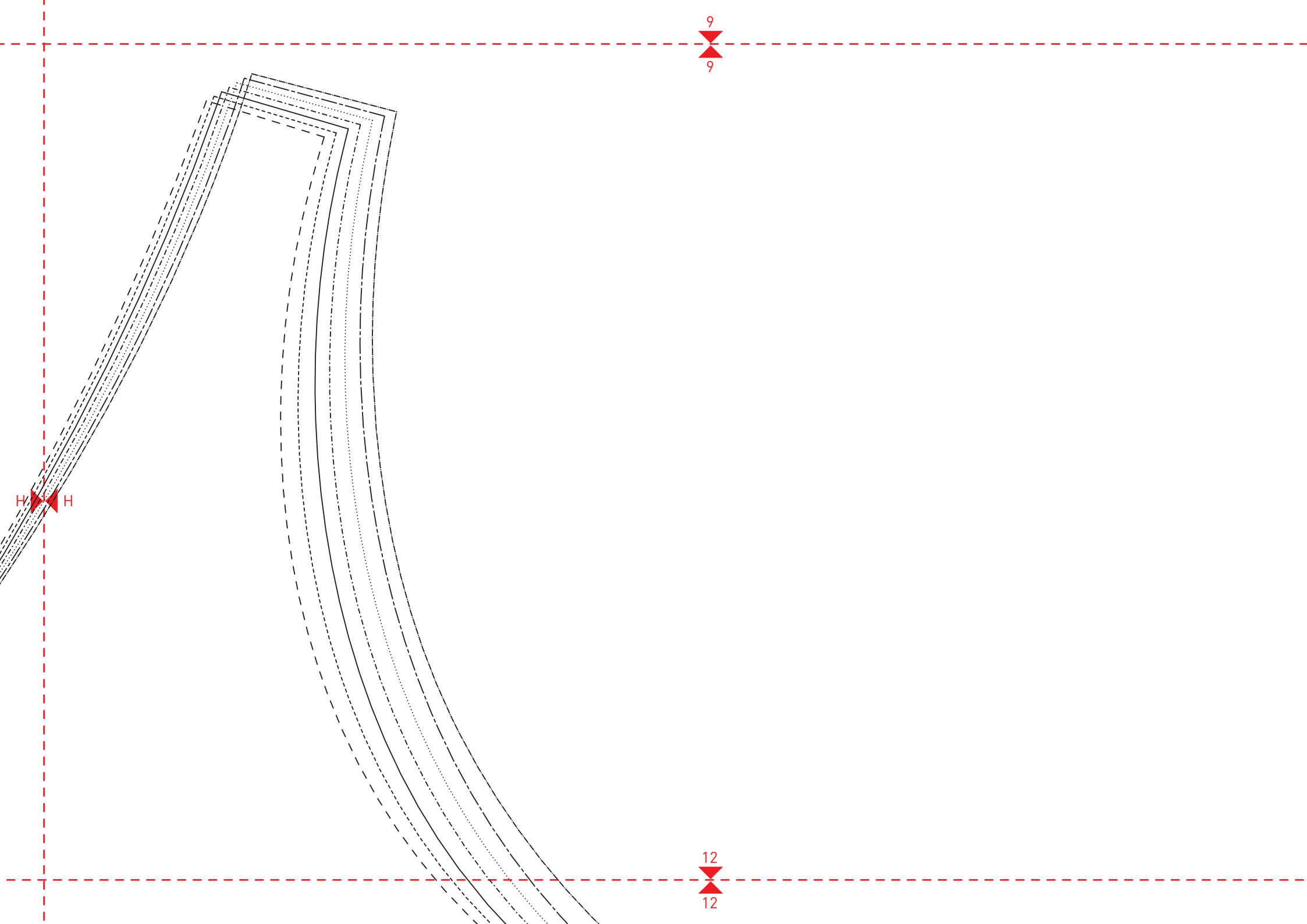
9
9
H
H
12
12

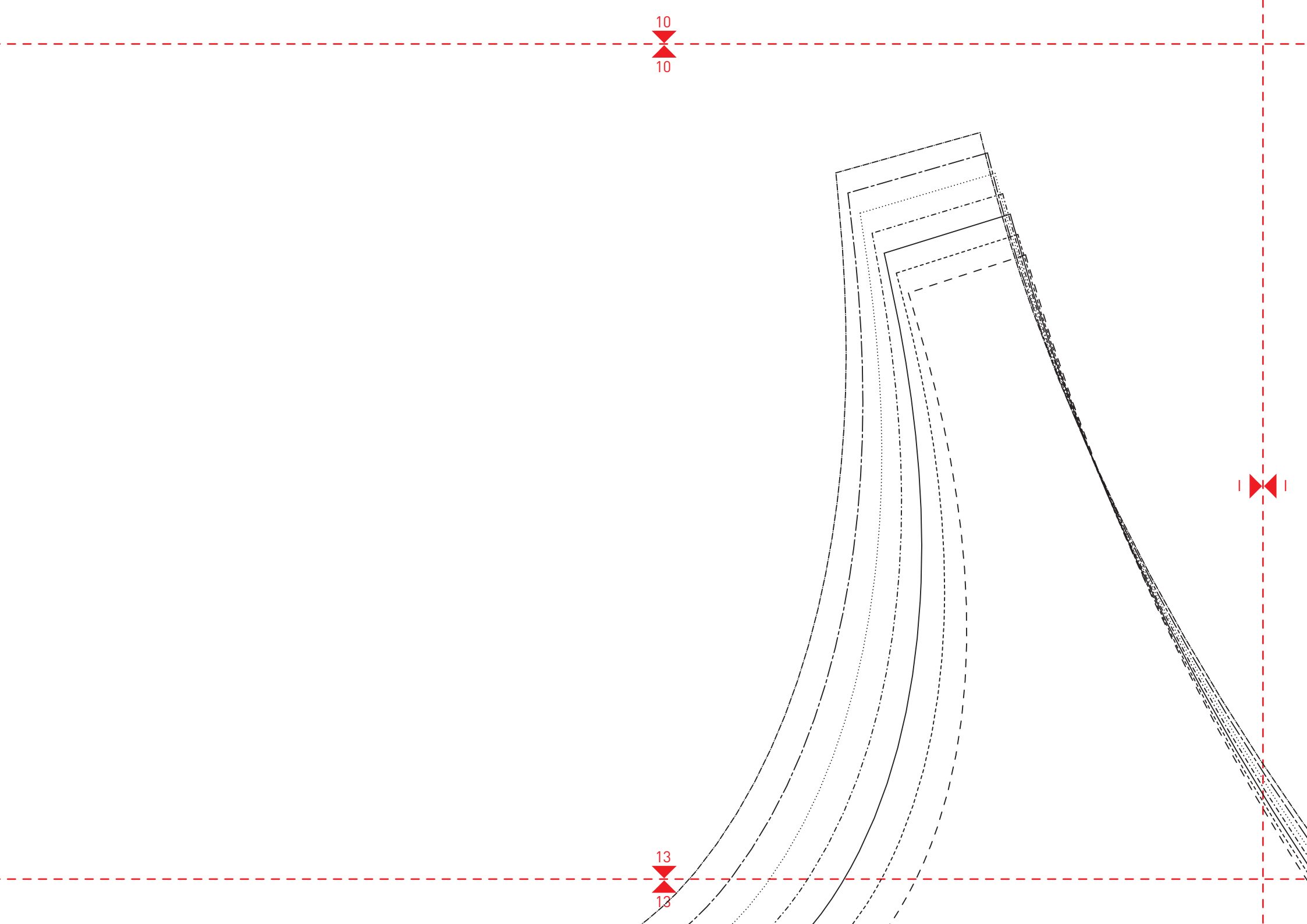
10
10
I
I
13
13

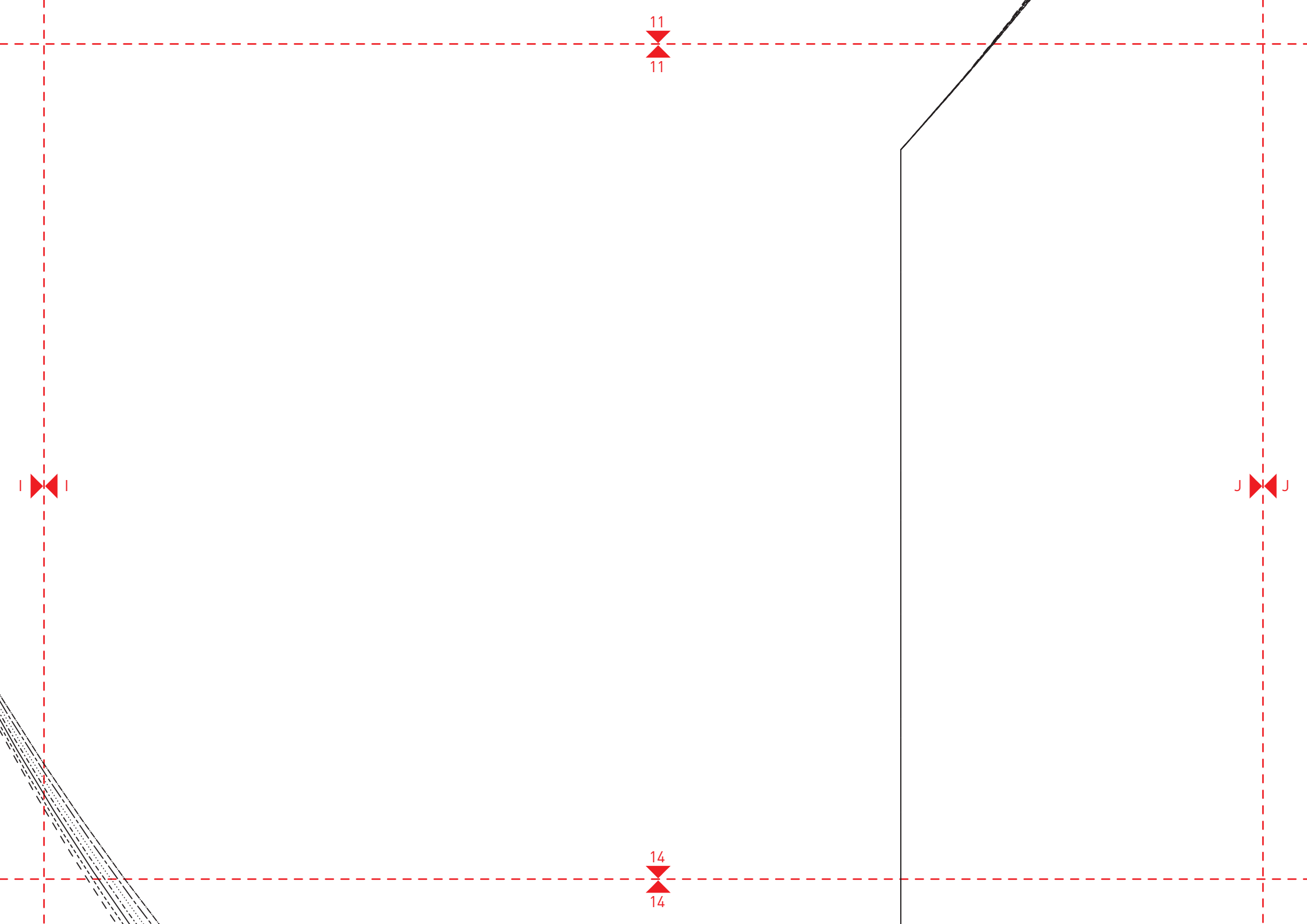
11
11
I
I
J
J
14
14

ALICE BASICTOP

Rückteil

1 x im Bruch aus Hauptstoff

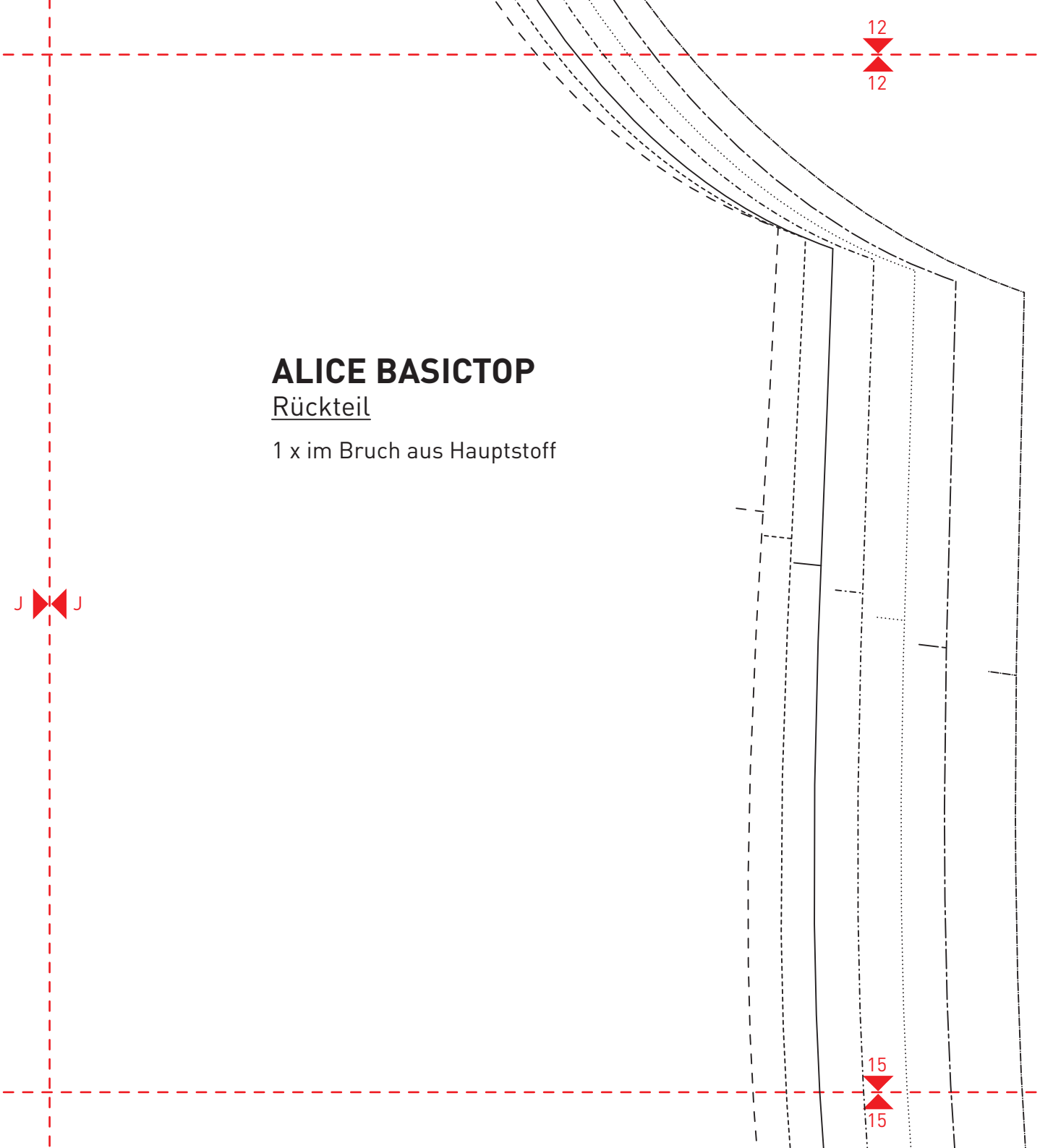

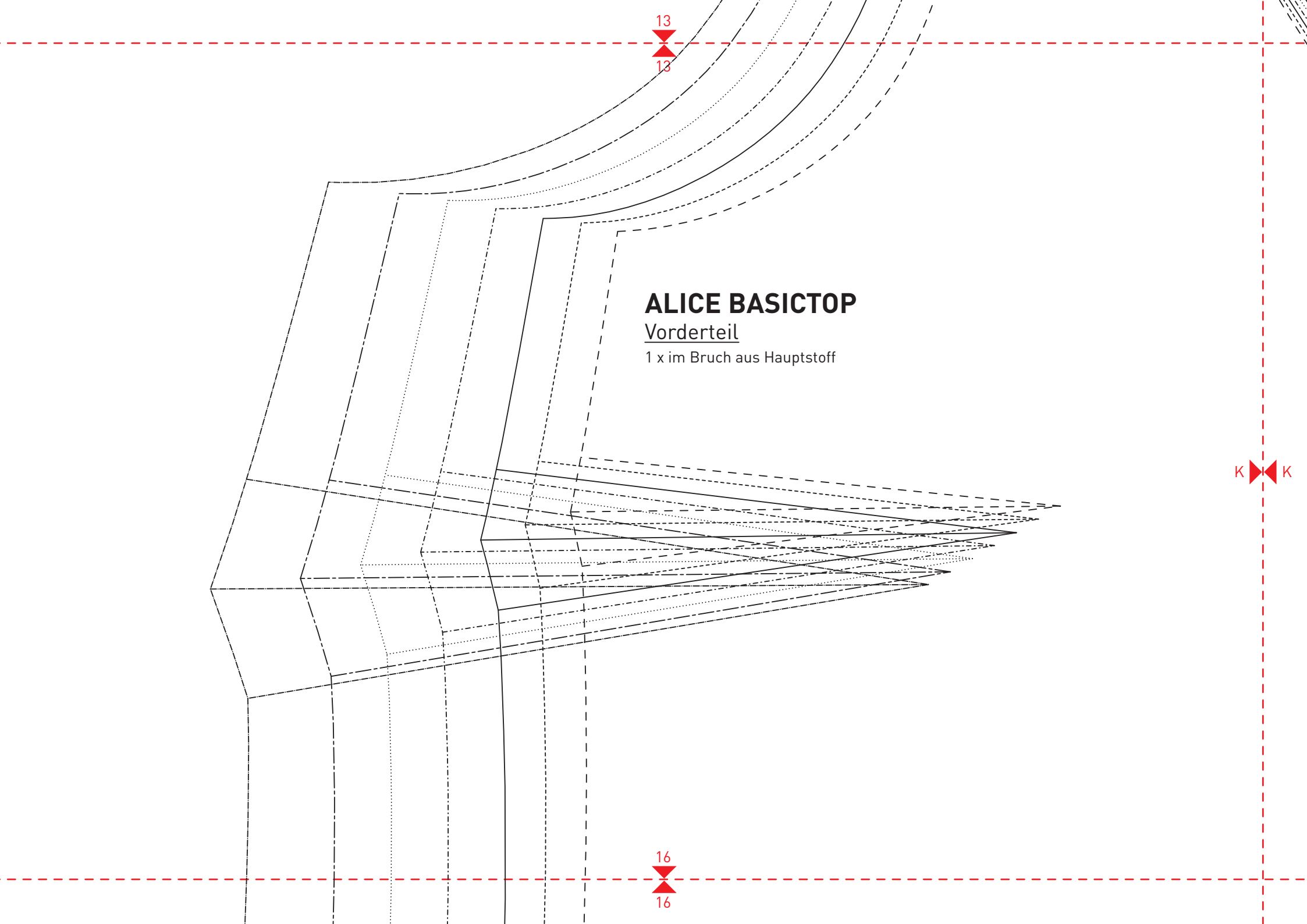

ALICE BASICTOP

Vorderteil

1 x im Bruch aus Hauptstoff

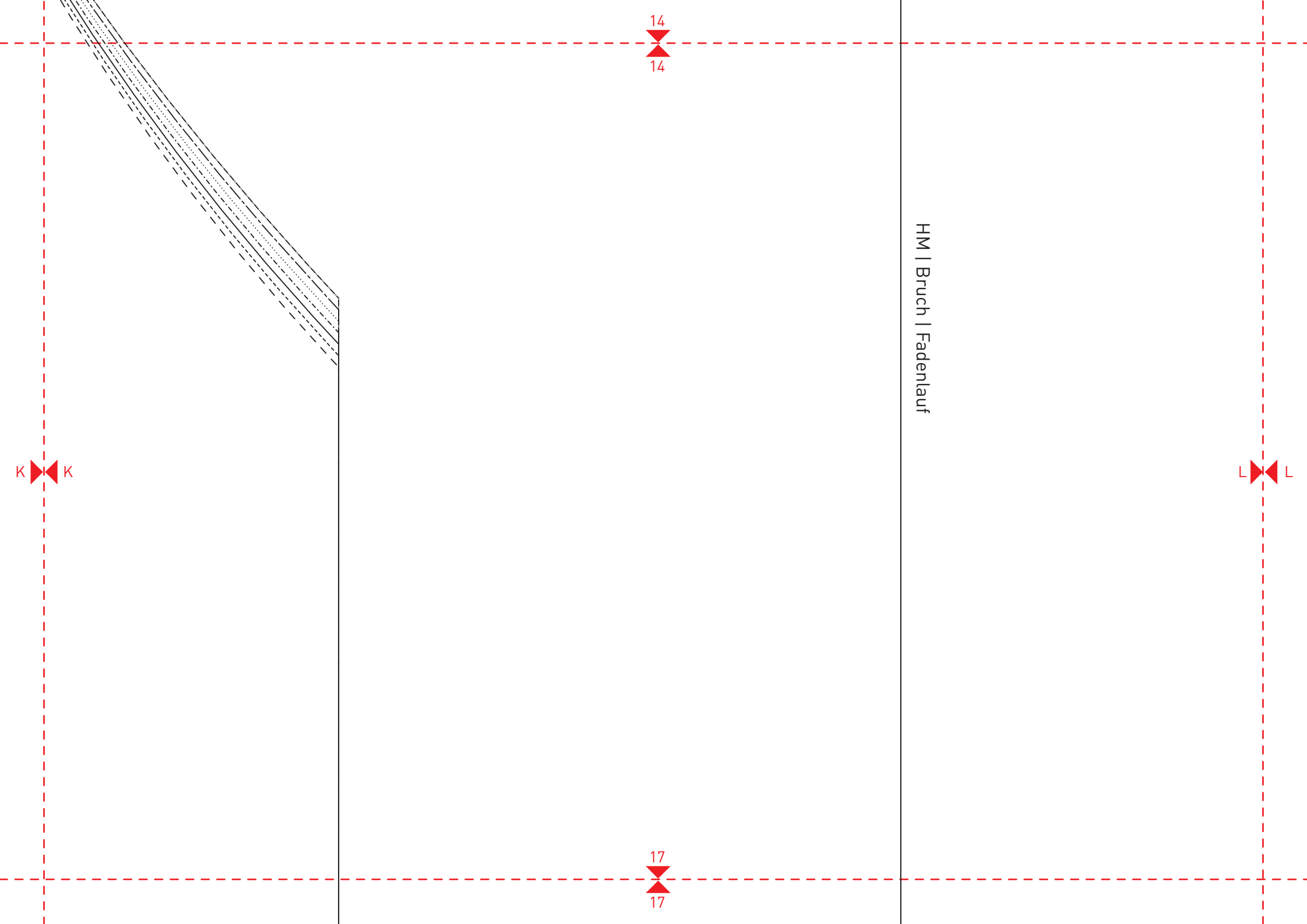
14
14
HM | Bruch | Fadenlauf
K
K
L
L
17
17

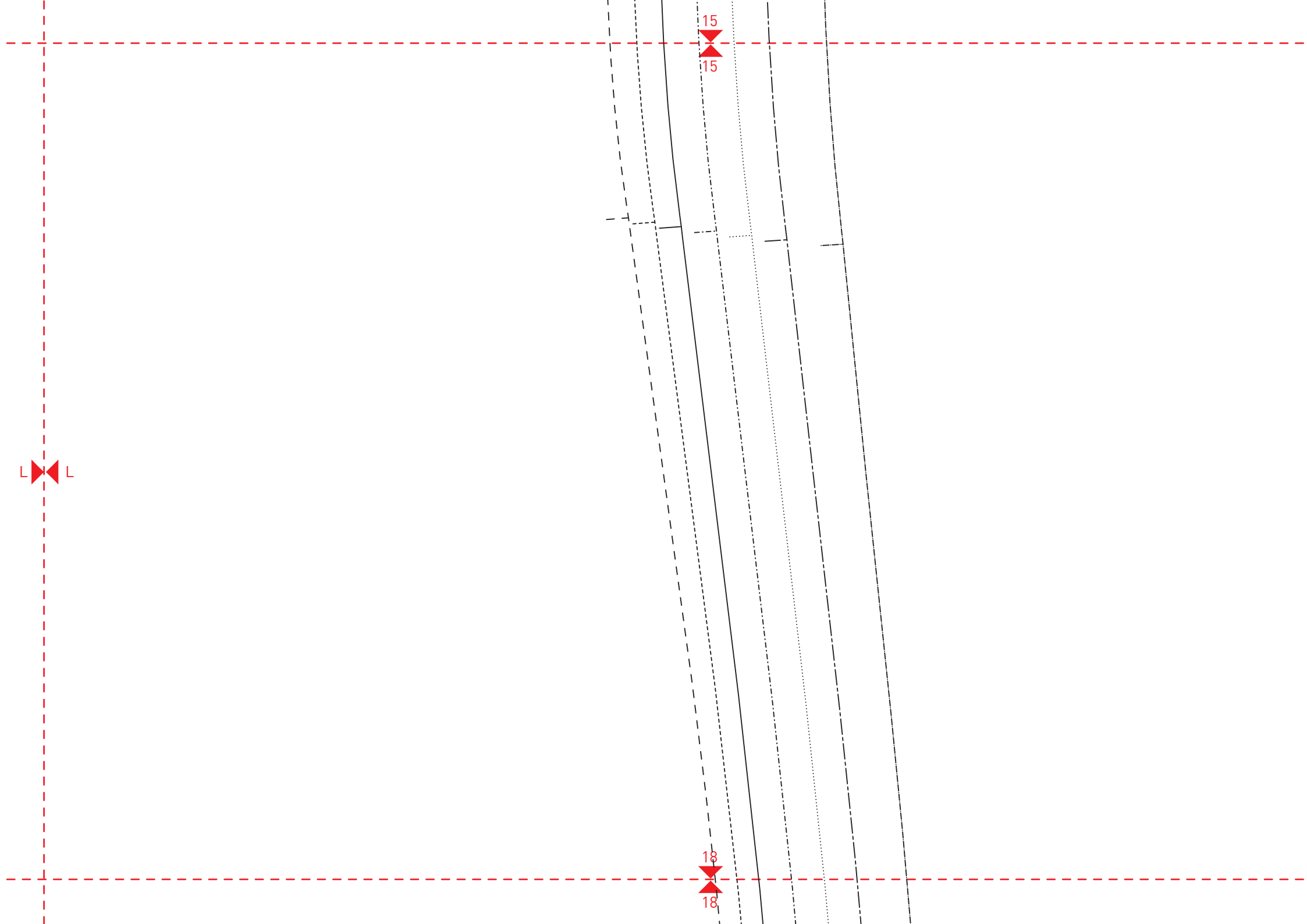
15
15
L
L
18
18

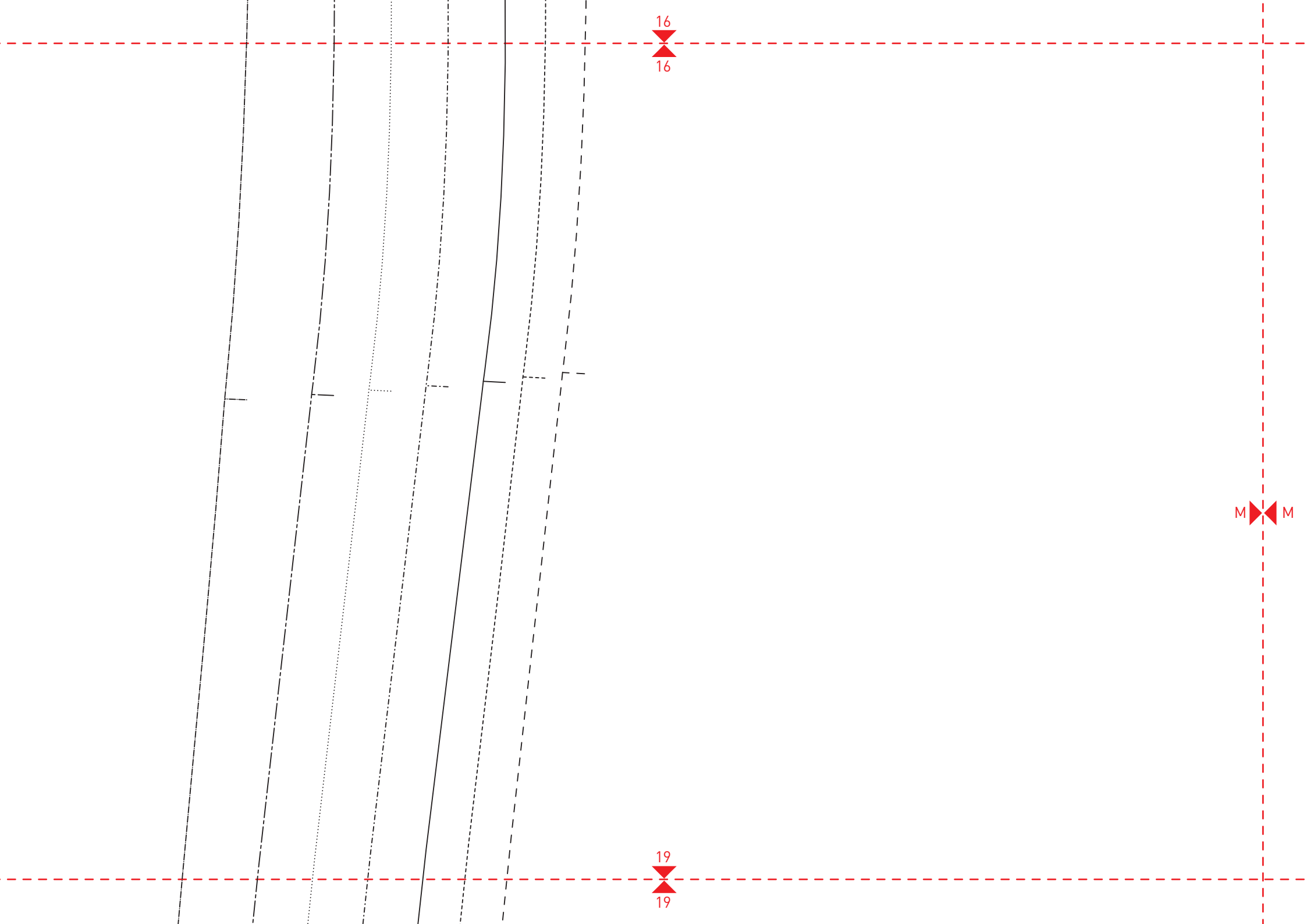
16
16
M
M
19
19

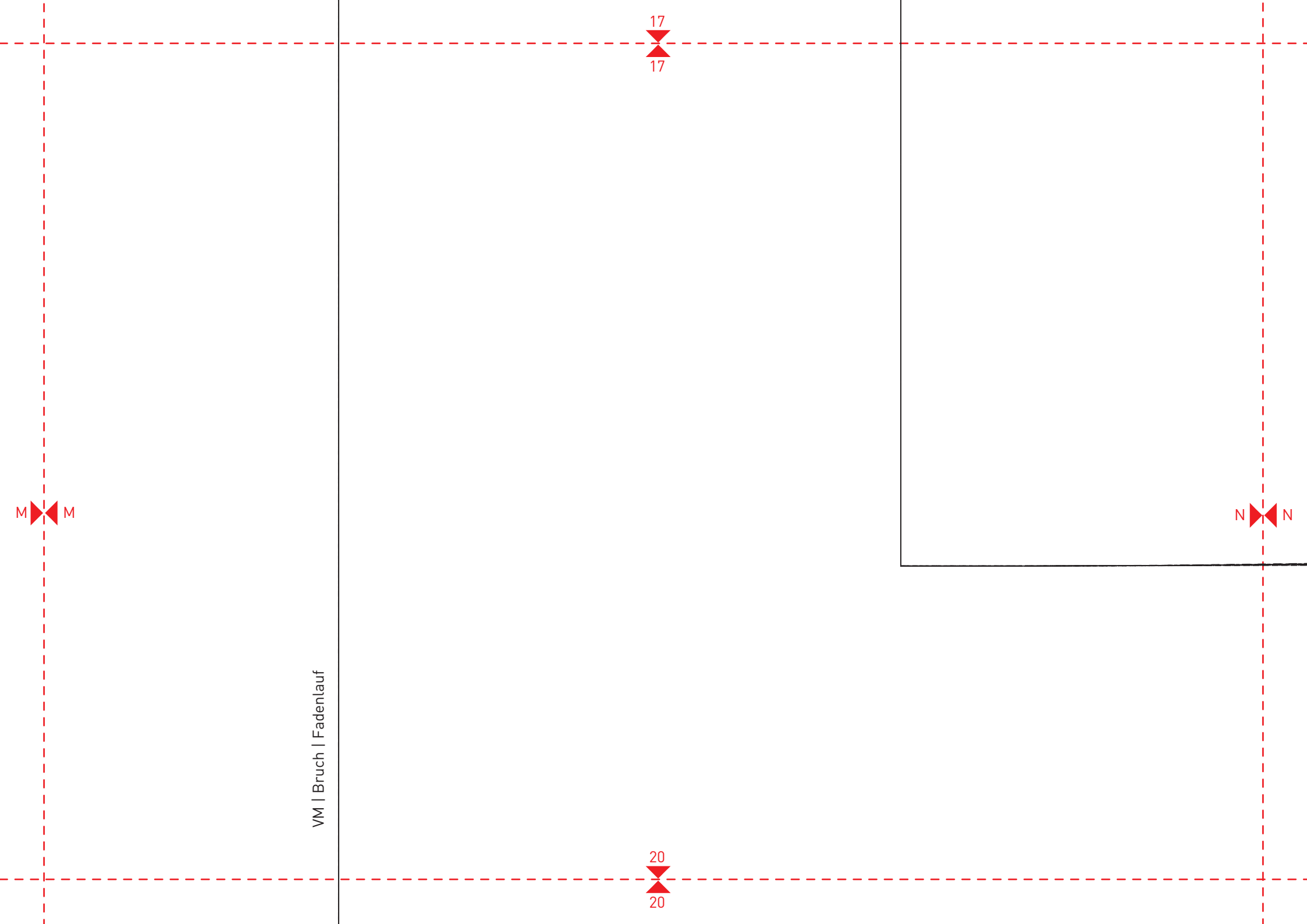
17
17
M
M
N
N
VM | Bruch | Fadenlauf
20
20

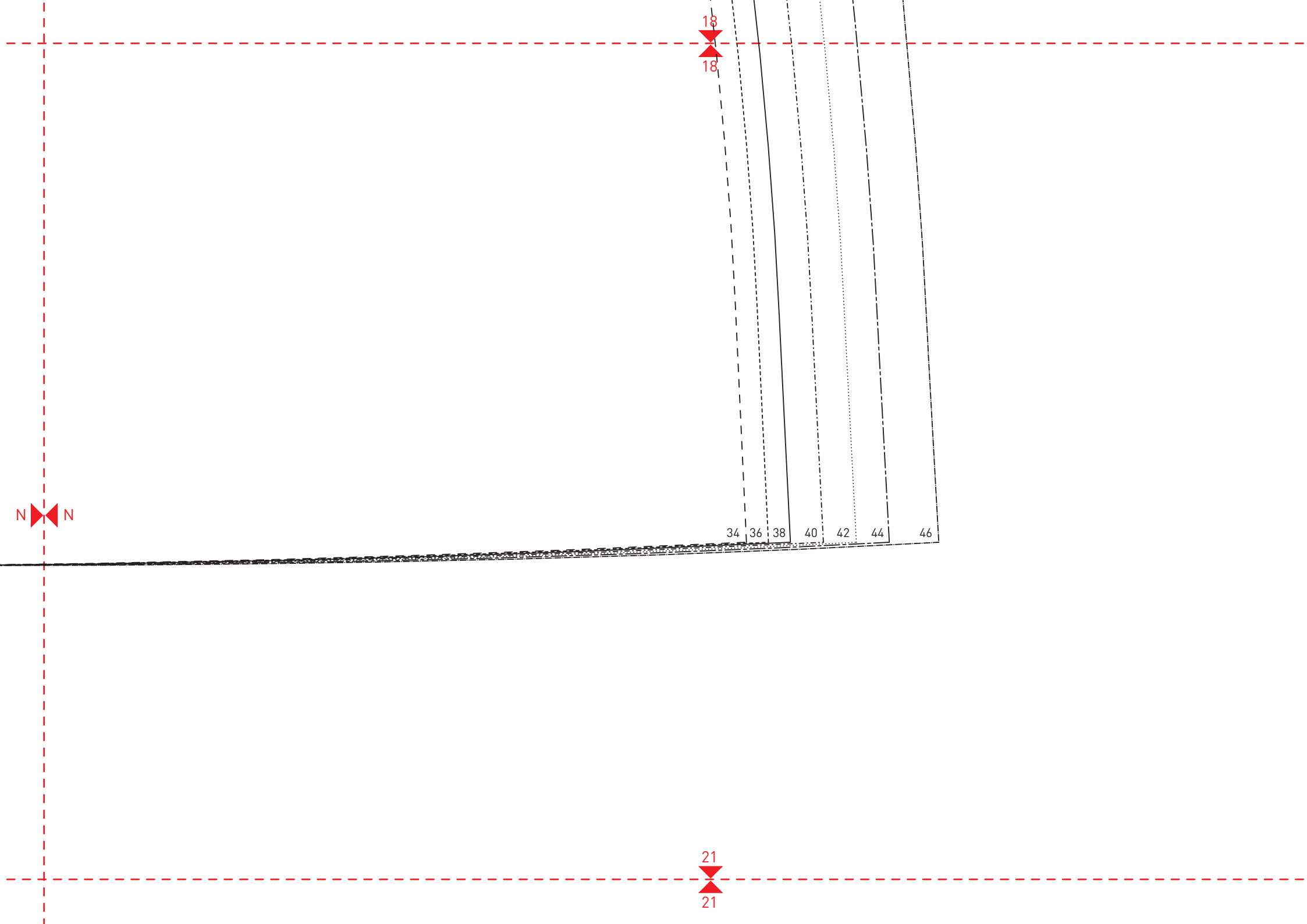
18
18
N
N
34
36
38
40
42
44
46
21
21

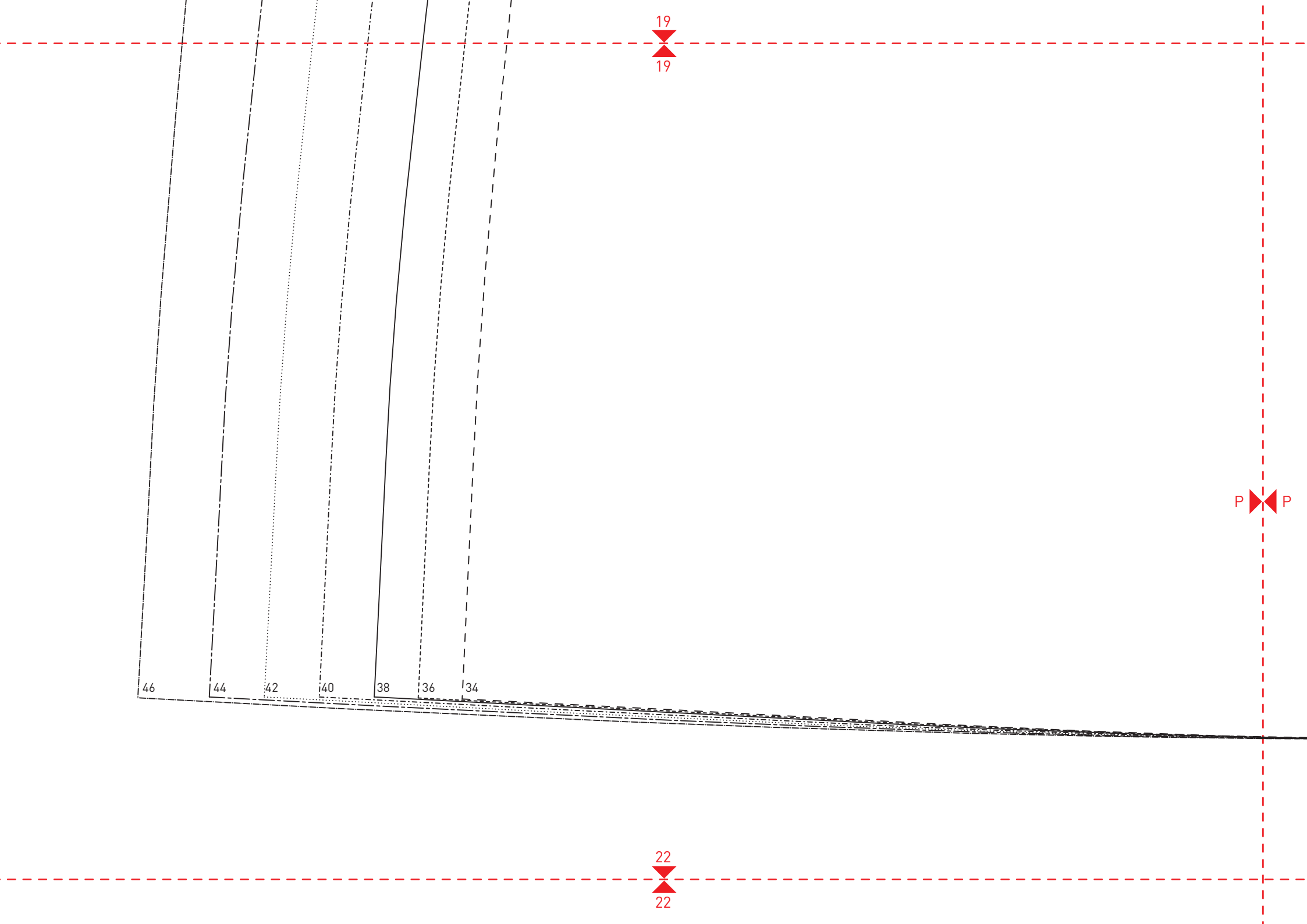
19
19
P
P
46
44
42
40
38
36
34
22
22

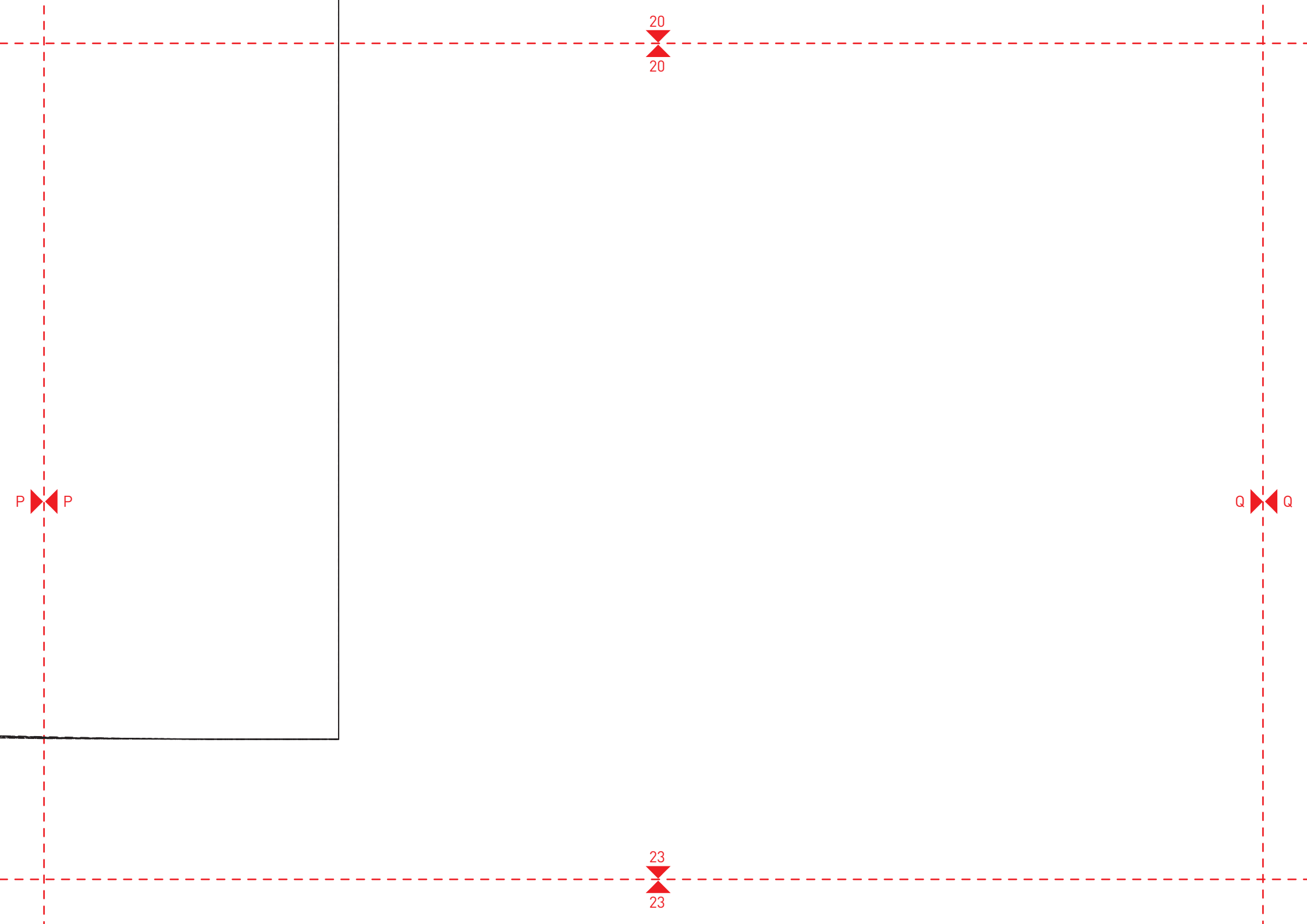
20
20
P
P
Q
Q
23
23